Preventivo / Ordine intestato a:

Contatti:

mail .....

telefono .....

☐ Preventivo controtelai del .....

☐ Ordine controtelai del	RIF.	CONSEGNA .....

CONT. MOD.: "ANTARES B" Taglio Termico

Cassetta per AVV. ☐

Motorizzati ☐

GUIDA in metallo 25 x 18 x 25 ☐ SPECIALE.....

☐ Cassonetto MB con supporti

IMBALLO: Normale ☐ Singolo con dime ☐ Assemblati ☐

☐ Motori Nice inseriti nel cassonetto

	MISURE LUCI		
QUANTITA'	L	H	POSIZIONE CASSETTA
N.			
N.			
N.			
N.			
N.			
N.			
N.			
N.			
N.			
N.			
N.			
N.			
N.			
N.			
N.			
N.			
N.			
N.			
N.			

Guida MB in alluminio con spazzolini

SI ☐ NO ☐

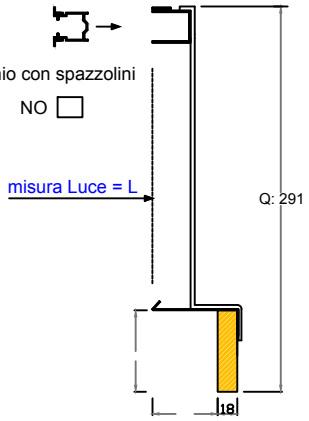

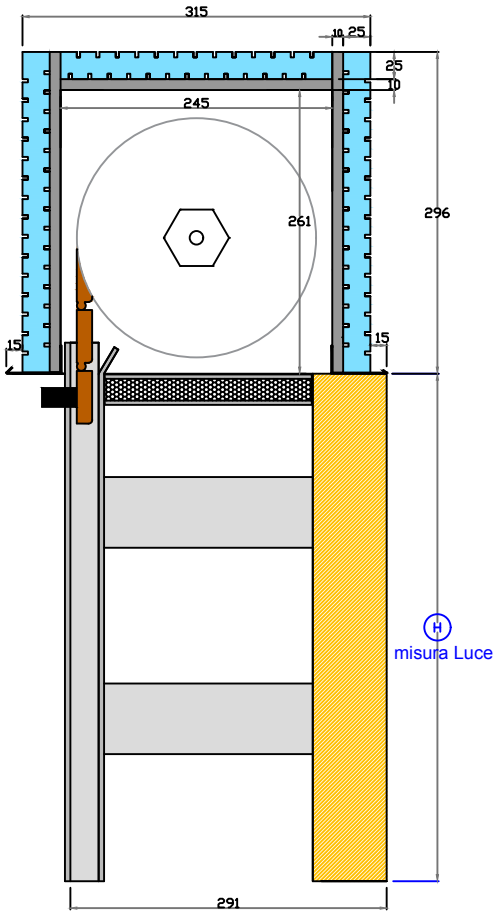

Preventivo / Ordine intestato a:

Contatti:

mail .....

telefono .....

ORDINE CONTROTELAI DEL	RIF.	CONSEGNA .....

CONT. MOD.: "ANTARES B"Taglio Termico

Cassetta per AVV. ☐

Motorizzati ☐

GUIDA in metallo 25 x 18 x 25 ☐ SPECIALE.....

☐ Cassonetto MB con supporti

IMBALLO: Normale ☐ Singolo con dime ☐ Assemblati ☐

☐ Motori Nice inseriti nel cassonetto

	MISURE LUCI		
QUANTITA'	L	H	POSIZIONE CASSETTA
N.			
N.			
N.			
N.			
N.			
N.			
N.			
N.			
N.			
N.			
N.			
N.			
N.			
N.			
N.			
N.			
N.			
N.			
N.			
N.			

Guida MB in alluminio con spazzolini

SI ☐ NO ☐

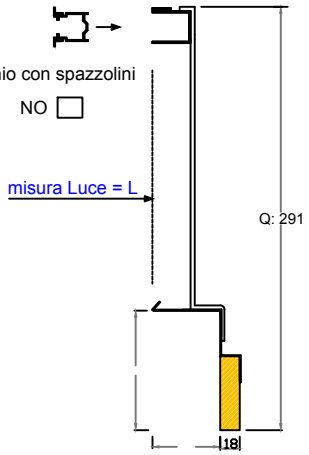

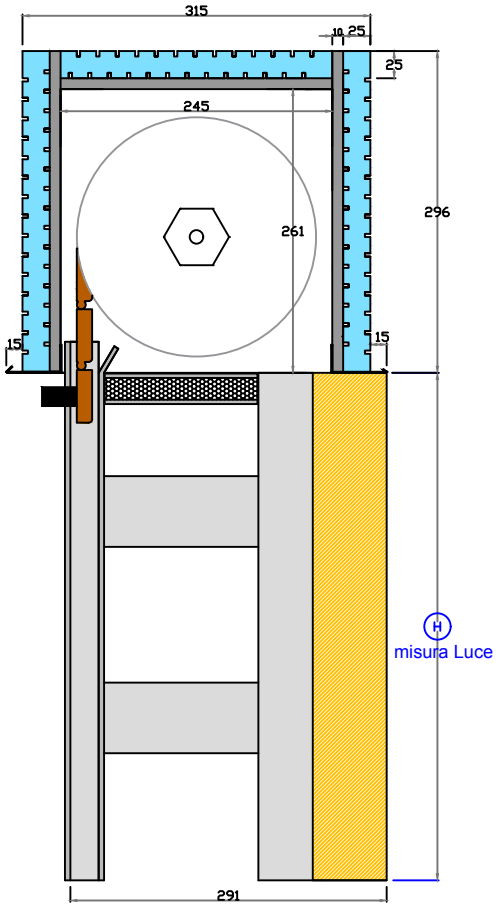

Preventivo / Ordine intestato a:

Contatti:

mail .....

telefono .....

ORDINE CONTROTELAI DEL	RIF.	CONSEGNA .....

CONT. MOD.: "ANTARES BZP" Taglio Termico

Cassetta per AVV. ☐

Motorizzati ☐

GUIDA in metallo 25 x 18 x 25 ☐ SPECIALE.....

☐ Cassonetto MB con supporti

IMBALLO: Normale ☐ Singolo con dime ☐ Assemblati ☐

☐ Motori Nice inseriti nel cassonetto

	MISURE LUCI		
QUANTITA'	L	H	POSIZIONE CASSETTA
N.			
N.			
N.			
N.			
N.			
N.			
N.			
N.			
N.			
N.			
N.			
N.			
N.			
N.			
N.			
N.			
N.			
N.			
N.			
N.			

Guida MB in alluminio con spazzolini
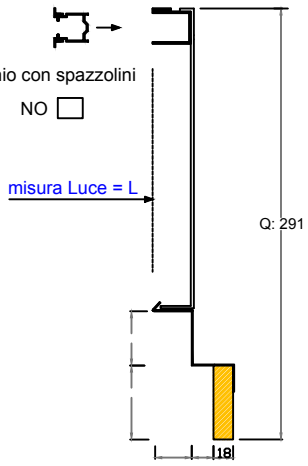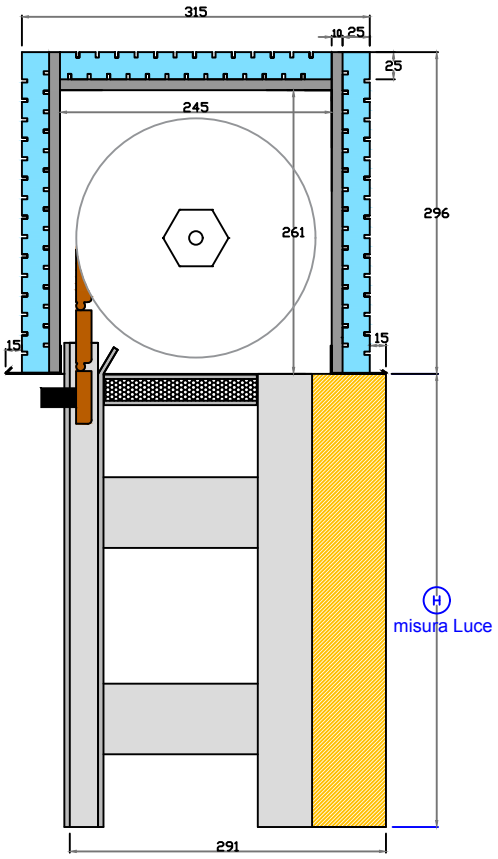
SI ☐ NO ☐